LOWFLOW
a division of Jordan Valve

MK708 シリーズ

MK708 低流量制御バルブシリーズはパイロットプラント、テストスタンド、研究開発部門や薬液注入（染料・触媒などの添加剤）に適した Jordan Valve 社 LOWFLOW 部門の主力製品で、20 年以上の実績があります。小型かつ軽量ながら用途に応じた流量を精密に制御します。

MK708 シリーズ主な機能

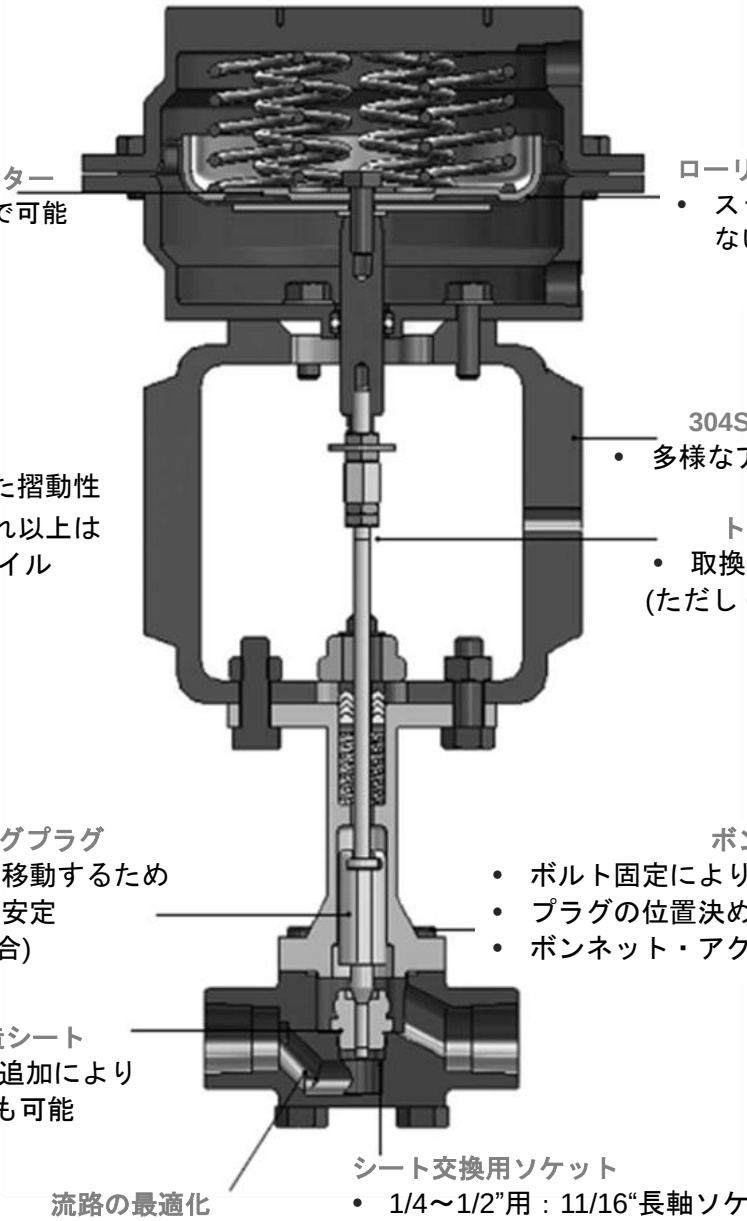

マルチスプリングアクチュエーター
- 順作動、逆作動の変更が現場で可能
- 14M アクチュエーター

ローリングダイアフラム
- ステムの位置に左右されない安定した精密制御

304SUS Namur ヨーク
- 多様なアクセサリの取付に対応

TFE パッキン
- スプリング式で安定した摺動性
- 232°C までは TFE、それ以上はグラファイト/グラフォイル

トリム
- 取換後の調整も簡単
(ただし Cv 値 0.05 以上)

フリーフローティングプラグ
- シート中央部に自力で移動するため制御・シャットオフが安定
(Cv 値 0.02 以上の場合)

ボンネット
- ボルト固定により頑強かつ安全な構造
- プラグの位置決めやメンテナンスが簡単
- ボンネット・アクチュエータの取外不要

モジュール構造シート
- 現場にて 2 部品追加によりソフトシート化も可能

流路の最適化
層流状態においても精密制御

シート交換用ソケット
- 1/4～1/2”用：11/16“長軸ソケット
- 3/4”用：7/8”ソケット

LOWFLOW
a division of Jordan Valve

レンジ：

Cv 値	レンジ
• 0.05 ～ 4.0	50:1
• 0.005 ～ 0.02	25:1
• 0.005 以下	15:1

シャットオフ：

- Cv 値 0.05 以上　ANSI クラス IV
  （オプション：ANSI クラス VI & PEEK シート）
- Cv 値 0.02 以下　ANSI クラス VI

追加機能：

- 接続：　NPT、差込み溶接、フランジ、チューブ
- 材質：CS、SUS、ハステロイ、モネル、チタン、アロイ 20
- リニア、イコールパーセント、クイックオープン：

	Cv 値
リニア	0.00001 ～ 4.0
イコールパーセント	0.05 ～ 4.0
クイックオープン	0.05 ～ 4.0

その他 708 シリーズ：

BS (ベローステムシール)	**DP** (ダブルパッキン)	**CR** (極低温ボンネット)	**HT** (高温ボンネット)
▪ 毒性・危険流体用 3 プライベローズ ▪ 非常用二次パッキン ▪ 漏れ検知ポート	▪ ベローズより安価 ▪ 安心の二次パッキン ▪ 漏れ検知ポート	▪ ボンネット長 22.8cm。流体からパッキンを保護。 ▪ －218°C まで対応	▪ パッキン保護の熱拡散ボンネット ▪ 棒材加工ボディ ▪ グラファイトパッキン ▪ 17-4/416SUS トリム
	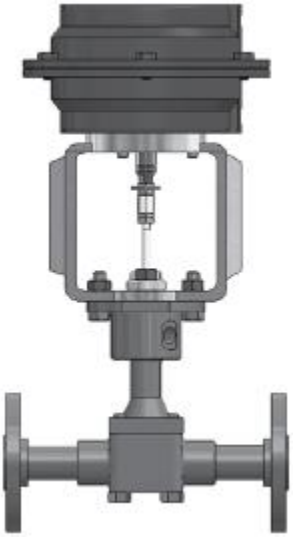	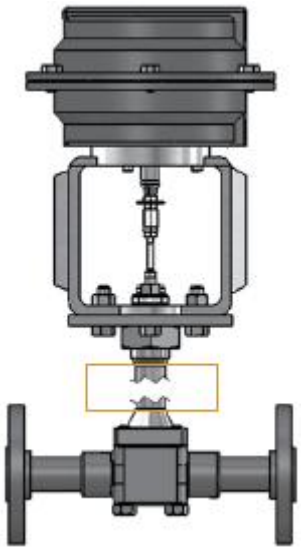	

LOWFLOW
a division of Jordan Valve

他社比較

	LOWFLOW	Badger Research	Baumann	Kammer
型式	MK708	Type 807/752	51000 シリーズ	030000/080000
サイズ	1/4”, 1/2”, 3/4”	1/4”, 1/2”, 3/4”, 1”	1/4”～1/2”	1/4”～1/2”
高さ (1/2”)	29.5cm	31cm	22.9cm	30.5cm
重量 (1/2”) kg	3.2kg	3.2kg	2.7kg	3.7kg
Cv 値	0.00001～4.0	0.0000018～6.0	0.00013～2.5	0.0000012～2.9
トリム	取外簡単	交換可能	取外簡単	交換可能
流量特性	リニア, =%, クイックオープン	リニア, =%	= %	リニア, =%, On/Off
圧力@38°C	34.4MPa	34.4MPa	20.6MPa	27.5MPa
接続	ネジ込み，フランジ， 差込み溶接	ネジ込み，フランジ， 差込み溶接	ネジ込み	ネジ込み， フランジ
構造	グローブ	グローブ	グローブ	グローブ
本体/ボンネット 材質	カーボンスチール SUS	カーボンスチール SUS316	SUS N10267 ニッケルアロイ	SUS
ボンネット	ボルト	ネジ	ボルト	ネジ
シャットオフ	ANSI クラス IV, VI	ANSI クラス IV	ANSI クラス IV, VI	ANSI クラス IV
パッキン	スプリング式 メカニカルシール	シェフロン式 メカニカルシール	シェフロン式 メカニカルシール	シェフロン式 メカニカルシール
操作	空圧、電動	手動、空圧、電動	空圧	手動、空圧、電動
空気圧 アクチュエータ	マルチスプリング	シングルスプリング	マルチスプリング	マルチスプリング
ダイアフラム	ローリング	ストレッチ	ローリング	ローリング
現場改修作業 (順↔逆)	○	×	○	○
ガイドステム	○	×	○	○
レンジ	50:1	50:1	100:1	50:1
特注	○	○	○	○
オプション	接続，ベローズ， 高・極低温，本体/ボンネット材質	接続，ベローズ，本体/ボンネット材質， 高・極低温	本体/ボンネット 材質	接続，ベローズ， 高温， シート/プラグ材質
納期	4 週間	6 週間	2～3 週間	8～12 週間

日本総代理店

ジャパンコントロールス株式会社

afaq ISO 9001 ISO 14001 Quality Environment AFNOR CERTIFICATION

本社　〒107-0052
東京都港区赤坂１丁目7番１9号（キャピタル赤坂ﾋﾞﾙ 7F）
TEL:(03) 3584-4251（代）　FAX: (03) 3585-9603
E-mail:jccsales@jcct.co.jp　URL: https://www.jcct.co.jp

大阪営業所　〒541-0046
大阪市中央区平野町２丁目２番８号（イシモトビル7F）
TEL:(06) 6231-0054(代)　FAX:(06)6227-0205
名古屋営業所　〒461-0005
名古屋市東区東桜１丁目9番3号（ヒシタ会館7F）
TEL：052-953-5200　FAX：052-953-5201